03

FLANGE DI FISSAGGIO - BRIDES DE FIXATION - FIXING FLANGES - ANSCHLUß-FLANSCHEN - BRIDAS DE FIJACIÓN - FLANGES DE FIXAÇÃO

ALTAIR s.r.l.
Via Caselle, 113 - 10040 Leinì (TO) - Italy
Ph: (+39) 011 99 73 113
Fax: (+39) 011 99 88 546
info@altair-srl.com
Certified UNI EN ISO 9001:2000 N.I1251/8526D

WWW.ALTAIR-SRL.COM

C1

CAR

TIPO "P"
Fissaggio 3 punte dal basso

TYPE "P"
Fixation 3 points à partir du bas

TYPE "P"
Fixing with 3 bolts from the bottom

TYP "P"
Befestigung an 3 Punkten von Unten

TIPO "P"
Fijación 3 puntas desde abajo

TIPO "P"
Fixação 3 pontas a partir de baixo

FLANGE DI FISSAGGIO - BRIDES DE FIXAGE - FIXING FLANGE - ANSCHLUß-FLANSCH - BRIDAS DE FIJACIÓN - FLANGE DE FIXAÇÃO

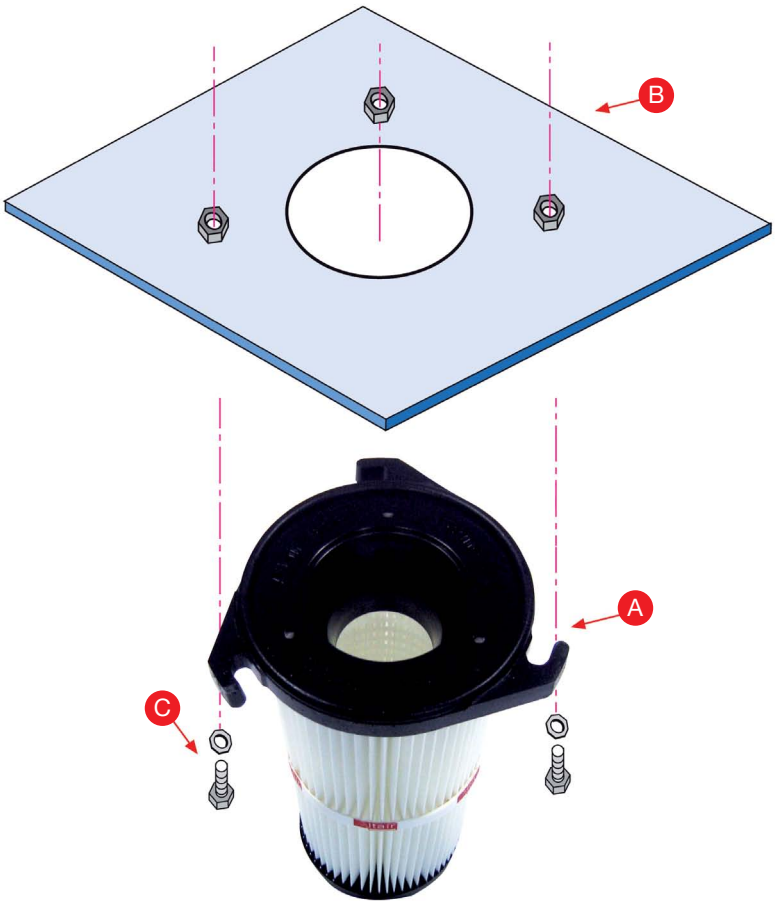

A Flangia di fissaggio cartuccia / Cride de fixation cartouche / Cartridge fixing flange
Flansch zur Patronenbefestigung / Brida de fijación del cartucho / Flange de fixação do cartucho

B Piastra di fissaggio su depolveratore / Plaque de fixation sur dépoussiéreur / Fixing plate on dust filter
Platte zur Befestigung auf Entstauber / Placa de fijación en el eliminador de polvo / Placa de fixação no eliminador de poeiras

C Elemento di fissaggio / Élément de fixation / Fixing element
Befestigungselement / Elemento de fijación / Elemento de fixação

ALTAIR s.r.l.
Via Caselle, 113 - 10040 Leinì (TO) - Italy
Ph: (+39) 011 99 73 113
Fax: (+39) 011 99 88 546
info@altair-srl.com
Certified UNI EN ISO 9001:2000 N.I1251/8526D

WWW.ALTAIR-SRL.COM

C2

FLANGE DI FISSAGGIO - BRIDES DE FIXAGE - FIXING FLANGE - ANSCHLUß-FLANSCH - BRIDAS DE FIJACIÓN - FLANGE DE FIXAÇÃO

CAR

TIPO "PS"
Fissaggio 3 punte dall'alto

TYPE "PS"
Fixation 3 points à partir du haut

TYPE "PS"
Fixing with 3 bolts from the top

TYP "PS"
Befestigung an 3 Punkten von Oben

TIPO "PS"
Fijación 3 puntas desde arriba

TIPO "PS"
Fixação 3 pontas a partir de cima

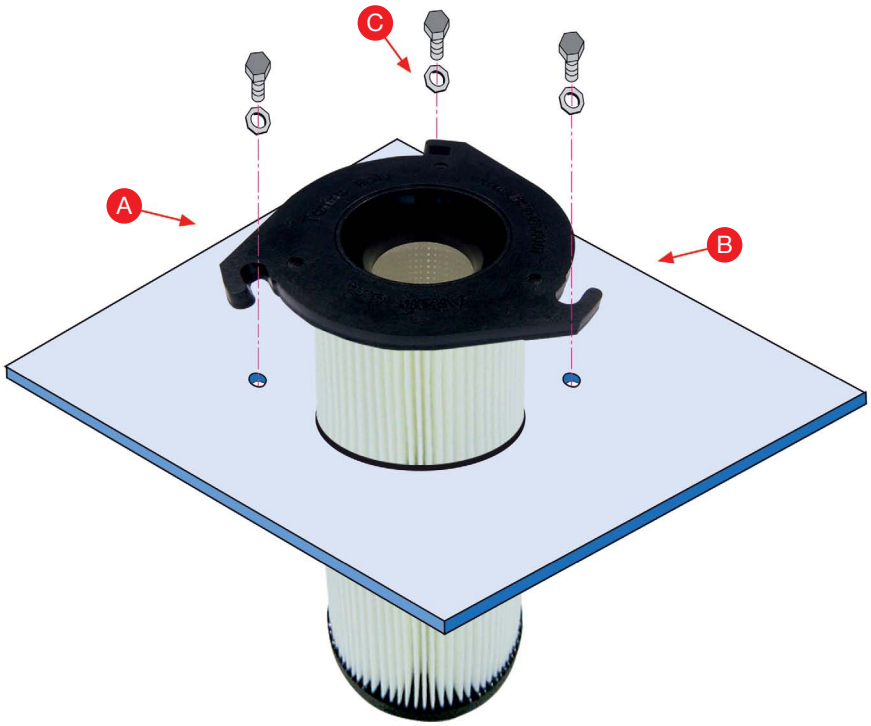

A Flangia di fissaggio cartuccia / Cride de fixation cartouche / Cartridge fixing flange
Flansch zur Patronenbefestigung / Brida de fijación del cartucho / Flange de fixação do cartucho

B Piastra di fissaggio su depolveratore / Plaque de fixation sur dépoussiéreur / Fixing plate on dust filter
Platte zur Befestigung auf Entstauber / Placa de fijación en el eliminador de polvo / Placa de fixação no eliminador de poeiras

C Elemento di fissaggio / Élément de fixation / Fixing element
Befestigungselement / Elemento de fijación / Elemento de fixação

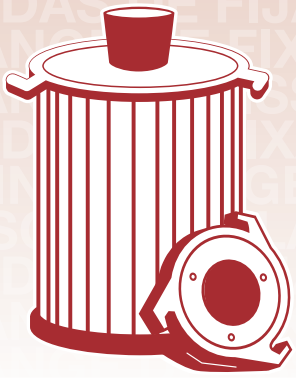

ALTAIR s.r.l.
Via Caselle, 113 - 10040 Leinì (TO) - Italy
Ph: (+39) 011 99 73 113
Fax: (+39) 011 99 88 546
info@altair-srl.com
Certified UNI EN ISO 9001:2000 N.I1251/8526D

WWW.ALTAIR-SRL.COM

C3

CAR

TIPO “OF”
Fissaggio mediante barra filettata dal basso

TYPE “OF”
Fixation à l’aide de la barre filetée à partir du bas

TYPE “OF”
Fixing by means of threaded bar from the bottom

TYP “OF”
Befestigung mittels Gewindestange von Unten

TIPO “OF”
Fijación mediante barra roscada desde abajo

TIPO “OF”
Fixação com barra com rosca a partir de baixo

FLANGE DI FISSAGGIO - BRIDES DE FIXAGE - FIXING FLANGE - ANSCHLUß-FLANSCH - BRIDAS DE FIJACIÓN - FLANGE DE FIXAÇÃO

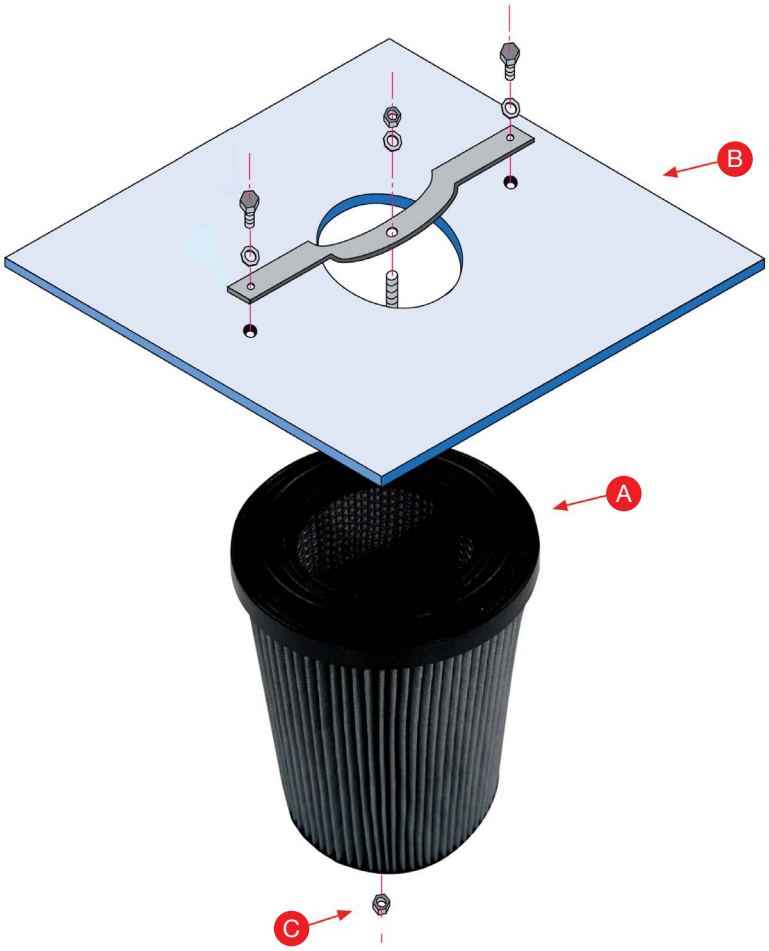

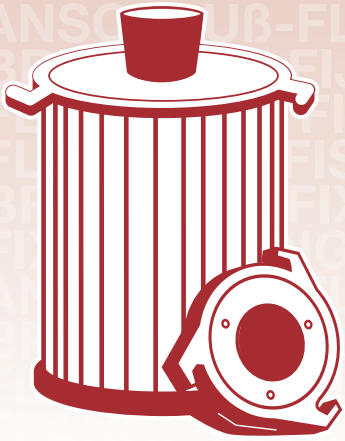

A Flangia di fissaggio cartuccia / Cride de fixation cartouche / Cartridge fixing flange
Flansch zur Patronenbefestigung / Brida de fijación del cartucho / Flange de fixação do cartucho

B Piastra di fissaggio su depolveratore / Plaque de fixation sur dépoussiéreur / Fixing plate on dust filter
Platte zur Befestigung auf Entstauber / Placa de fijación en el eliminador de polvo / Placa de fixação no eliminador de poeiras

C Elemento di fissaggio / Élément de fixation / Fixing element
Befestigungselement / Elemento de fijación / Elemento de fixação

ALTAIR s.r.l.
Via Caselle, 113 - 10040 Leinì (TO) - Italy
Ph: (+39) 011 99 73 113
Fax: (+39) 011 99 88 546
info@altair-srl.com
Certified UNI EN ISO 9001:2000 N.I1251/8526D

WWW.ALTAIR-SRL.COM

CAR

TIPO “OO”
Fissaggio mediante barra filettata dal basso

TYPE “OO”
Fixation à l’aide de la barre filetée à partir du bas

TYPE “OO”
Fixing by means of threaded bar from the bottom

TYP “OO”
Befestigung mittels Gewindestange von Unten

TIPO “OO”
Fijación mediante barra roscada desde abajo

TIPO “OO”
Fixação mediante barra com rosca a partir de baixo

FLANGE DI FISSAGGIO - BRIDES DE FIXAGE - FIXING FLANGE - ANSCHLUß-FLANSCH - BRIDAS DE FIJACIÓN - FLANGE DE FIXAÇÃO

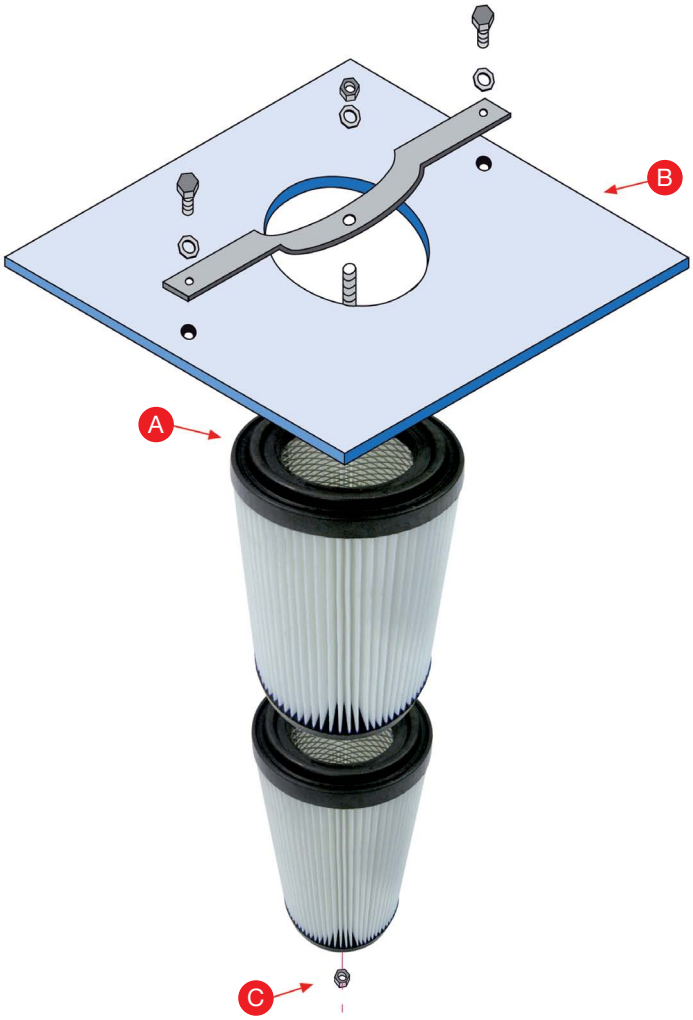

A Flangia di fissaggio cartuccia / Cride de fixation cartouche / Cartridge fixing flange
Flansch zur Patronenbefestigung / Brida de fijación del cartucho / Flange de fixação do cartucho

B Piastra di fissaggio su depolveratore / Plaque de fixation sur dépoussiéreur / Fixing plate on dust filter
Platte zur Befestigung auf Entstauber / Placa de fijación en el eliminador de polvo / Placa de fixação no eliminador de poeiras

C Elemento di fissaggio / Élément de fixation / Fixing element
Befestigungselement / Elemento de fijación / Elemento de fixação

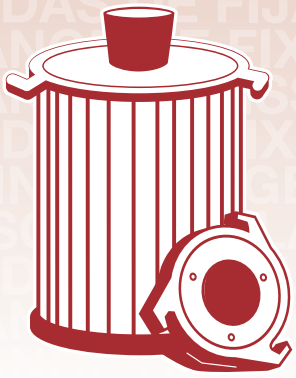

ALTAIR s.r.l.
Via Caselle, 113 - 10040 Leinì (TO) - Italy
Ph: (+39) 011 99 73 113
Fax: (+39) 011 99 88 546
info@altair-srl.com
Certified UNI EN ISO 9001:2000 N.I1251/8526D

WWW.ALTAIR-SRL.COM

C5

CAR

TIPO "OS"
Fissaggio dall'alto ad incastro

TYPE "OS"
Fixation par le haut, par emboitement

TYPE "OS"
Fixing from the top by joint

TYP "OS"
Befestigung von oben Eingeklemmt

TIPO "OS"
Fijación desde arriba con enganche

TIPO "OS"
Fixação por cima de encaixe

FLANGE DI FISSAGGIO - BRIDES DE FIXAGE - FIXING FLANGE - ANSCHLUß-FLANSCH - BRIDAS DE FIJACIÓN - FLANGE DE FIXAÇÃO

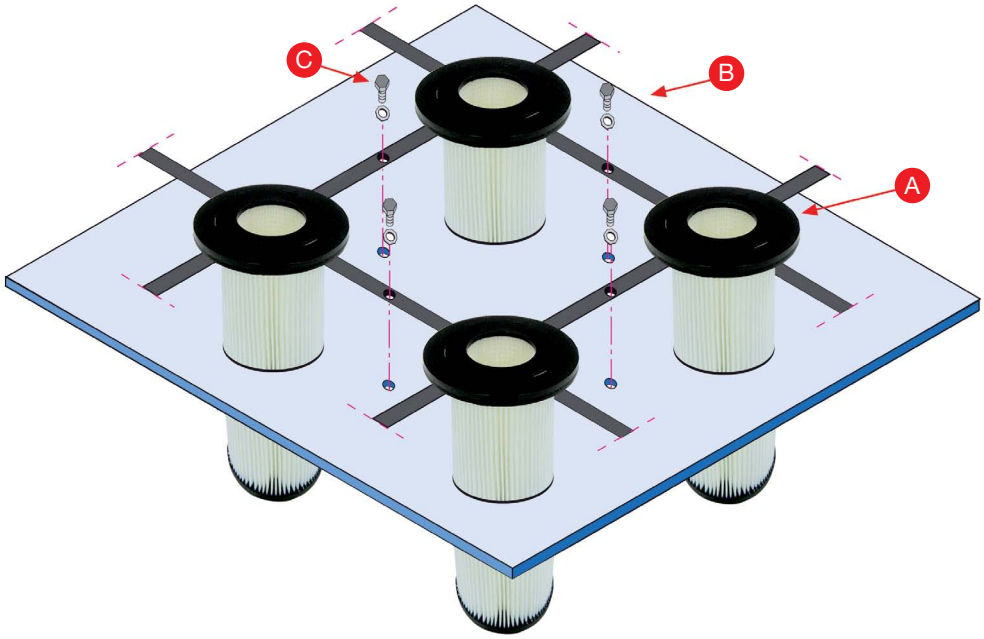

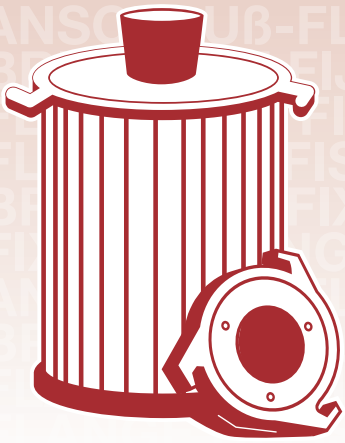

A Flangia di fissaggio cartuccia / Cride de fixation cartouche / Cartridge fixing flange
Flansch zur Patronenbefestigung / Brida de fijación del cartucho / Flange de fixação do cartucho

B Piastra di fissaggio su depolveratore / Plaque de fixation sur dépoussiéreur / Fixing plate on dust filter
Platte zur Befestigung auf Entstauber / Placa de fijación en el eliminador de polvo / Placa de fixação no eliminador de poeiras

C Elemento di fissaggio / Élément de fixation / Fixing element
Befestigungselement / Elemento de fijación / Elemento de fixação

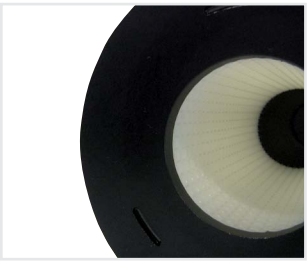

ALTAIR s.r.l.
Via Caselle, 113 - 10040 Leinì (TO) - Italy
Ph: (+39) 011 99 73 113
Fax: (+39) 011 99 88 546
info@altair-srl.com
Certified UNI EN ISO 9001:2000 N.I1251/8526D

WWW.ALTAIR-SRL.COM

FLANGE DI FISSAGGIO - BRIDES DE FIXAGE - FIXING FLANGE - ANSCHLUß-FLANSCH - BRIDAS DE FIJACIÓN - FLANGE DE FIXAÇÃO

CAR

TIPO "O"
Fissaggio mediante bloccaggio meccanico dal basso

TYPE "O"
Fixation par blocage mécanique à partir du bas

TYPE "O"
Fixing by mechanical clamping from the bottom

TYP "O"
Befestigung mittels mechanischer Einspannung von Unten

TIPO "O"
Fijación mediante bloqueo mecánico desde abajo

TIPO "O"
Fixação mediante bloqueio mecânico a partir de baixo

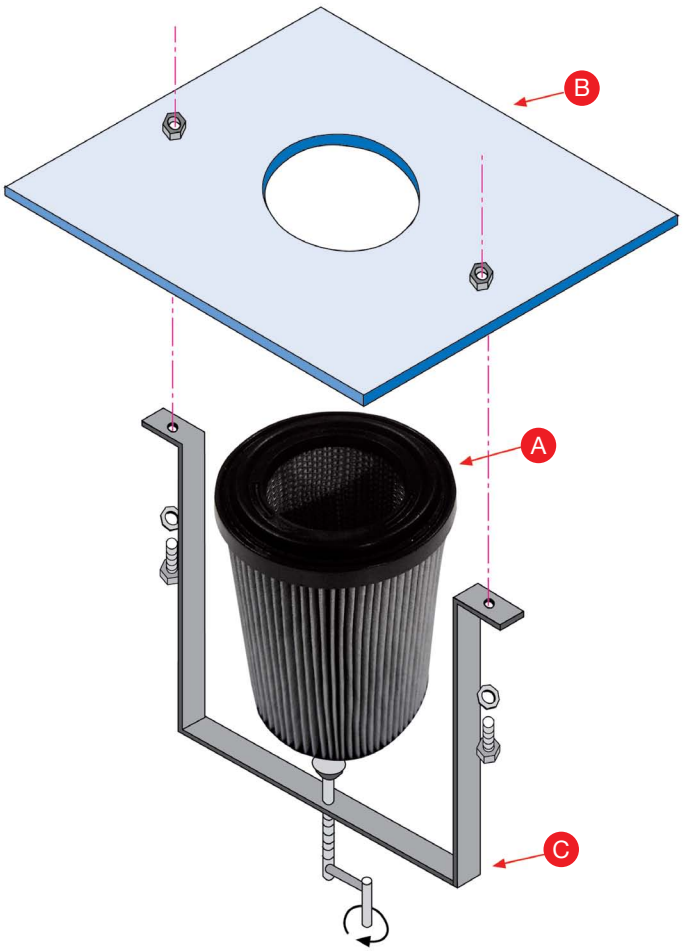

A Flangia di fissaggio cartuccia / Cride de fixation cartouche / Cartridge fixing flange
Flansch zur Patronenbefestigung / Brida de fijación del cartucho / Flange de fixação do cartucho

B Piastra di fissaggio su depolveratore / Plaque de fixation sur dépoussiéreur / Fixing plate on dust filter
Platte zur Befestigung auf Entstauber / Placa de fijación en el eliminador de polvo / Placa de fixação no eliminador de poeiras

C Elemento di fissaggio / Élément de fixation / Fixing element
Befestigungselement / Elemento de fijación / Elemento de fixação

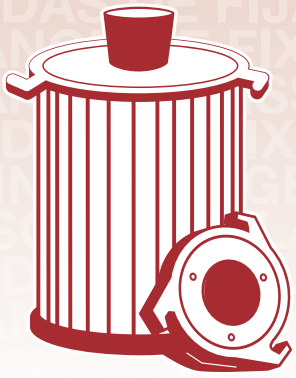

ALTAIR s.r.l.
Via Caselle, 113 - 10040 Leinì (TO) - Italy
Ph: (+39) 011 99 73 113
Fax: (+39) 011 99 88 546
info@altair-srl.com
Certified UNI EN ISO 9001:2000 N. I1251/8526D

WWW.ALTAIR-SRL.COM

C7

CAR

TIPO "V"
Fissaggio dall'alto mediante snap ring

TYPE "V"
Fixation par le haut par snap ring

TYPE "V"
Fixing from the top by snap ring

TYP "V"
Befestigung von oben snap ring

TIPO "V"
Fijación desde arriba con snap ring

TIPO "V"
Fixação por cima de snap ring

FLANGE DI FISSAGGIO - BRIDES DE FIXAGE - FIXING FLANGE - ANSCHLUß-FLANSCH - BRIDAS DE FIJACIÓN - FLANGE DE FIXAÇÃO

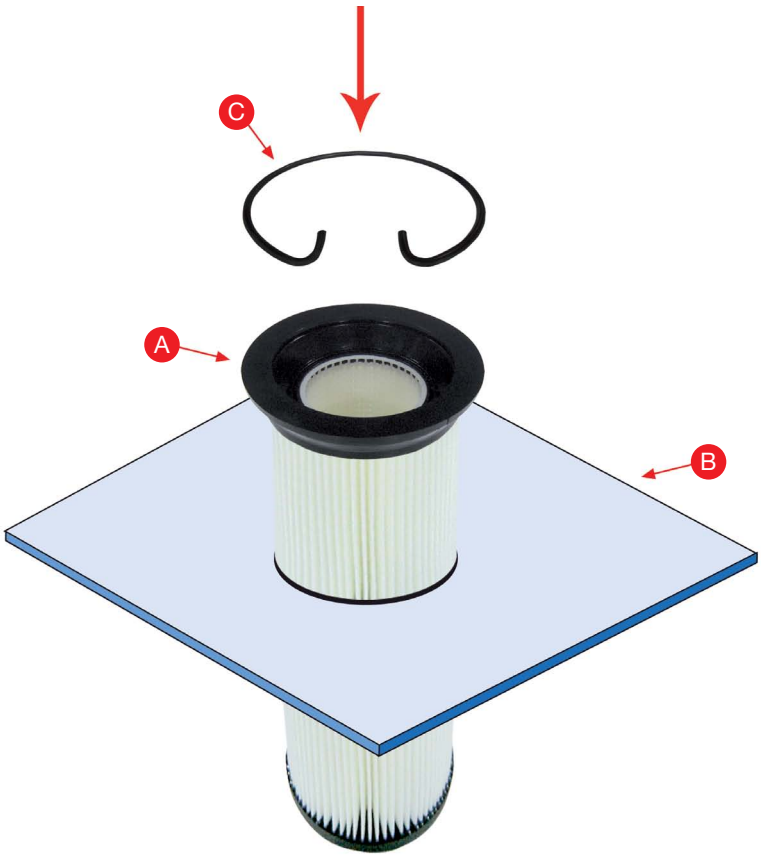

A Flangia di fissaggio cartuccia / Cride de fixation cartouche / Cartridge fixing flange
Flansch zur Patronenbefestigung / Brida de fijación del cartucho / Flange de fixação do cartucho

B Piastra di fissaggio su depolveratore / Plaque de fixation sur dépoussiéreur / Fixing plate on dust filter
Platte zur Befestigung auf Entstauber / Placa de fijación en el eliminador de polvo / Placa de fixação no eliminador de poeiras

C Elemento di fissaggio / Élément de fixation / Fixing element
Befestigungselement / Elemento de fijación / Elemento de fixação

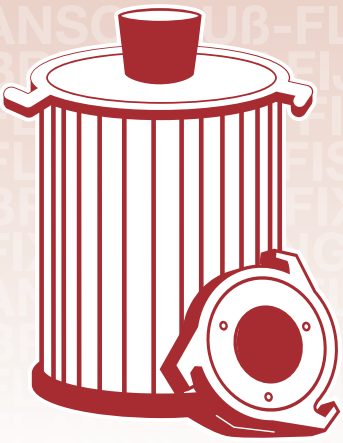

ALTAIR s.r.l.
Via Caselle, 113 - 10040 Leinì (TO) - Italy
Ph: (+39) 011 99 73 113
Fax: (+39) 011 99 88 546
info@altair-srl.com
Certified UNI EN ISO 9001:2000 N.I1251/8526D

WWW.ALTAIR-SRL.COM

C8

FLANGE DI FISSAGGIO - BRIDES DE FIXAGE - FIXING FLANGE - ANSCHLUß-FLANSCH - BRIDAS DE FIJACIÓN - FLANGE DE FIXAÇÃO

CAR

TIPO "TUB"
Fissaggio con fascetta dal basso

TYPE "TUB"
Installation côté air sale, fixation par collier

TYPE "TUB"
Bottom loading, fixation by fastening belt

TYP "TUB"
Befestigung von unten mit rohrschelle

TIPO "TUB"
Fijación con abrazadera por la parte inferior

TIPO "TUB"
Fixação com abraçadeira por baixo

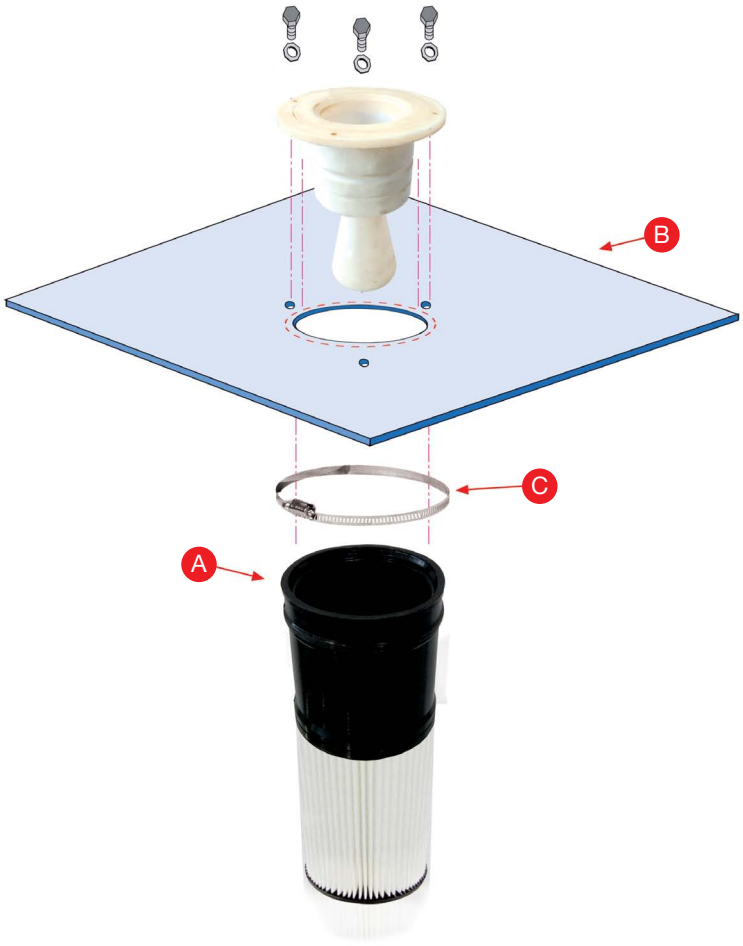

A Flangia di fissaggio cartuccia / Cride de fixation cartouche / Cartridge fixing flange
Flansch zur Patronenbefestigung / Brida de fijación del cartucho / Flange de fixação do cartucho

B Piastra di fissaggio su depolveratore / Plaque de fixation sur dépoussiéreur / Fixing plate on dust filter
Platte zur Befestigung auf Entstauber / Placa de fijación en el eliminador de polvo / Placa de fixação no eliminador de poeiras

C Elemento di fissaggio / Élément de fixation / Fixing element
Befestigungselement / Elemento de fijación / Elemento de fixação

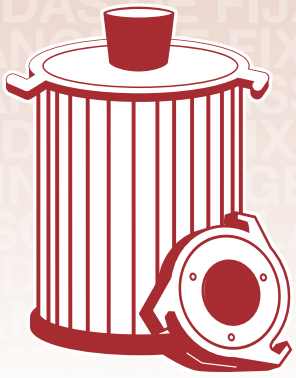

ALTAIR s.r.l.
Via Caselle, 113 - 10040 Leinì (TO) - Italy
Ph: (+39) 011 99 73 113
Fax: (+39) 011 99 88 546
info@altair-srl.com
Certified UNI EN ISO 9001:2000 N. I1251/8526D

WWW.ALTAIR-SRL.COM

C9

CAR

TIPO "FIL"
Fissaggio con adattatore filettato dal basso

TYPE "FIL"
Installation côté air sale, fixation par filet

TYPE "FIL"
Bottom loading fixation by thread

TYP "FIL"
befestigung von unten mit gewindeadapter

TIPO "FIL"
Fijación con adaptador roscado por la parte inferior

TIPO "FIL"
Fixação com adaptador com rosca por baixo

FLANGE DI FISSAGGIO - BRIDES DE FIXAGE - FIXING FLANGE - ANSCHLUß-FLANSCH - BRIDAS DE FIJACIÓN - FLANGE DE FIXAÇÃO

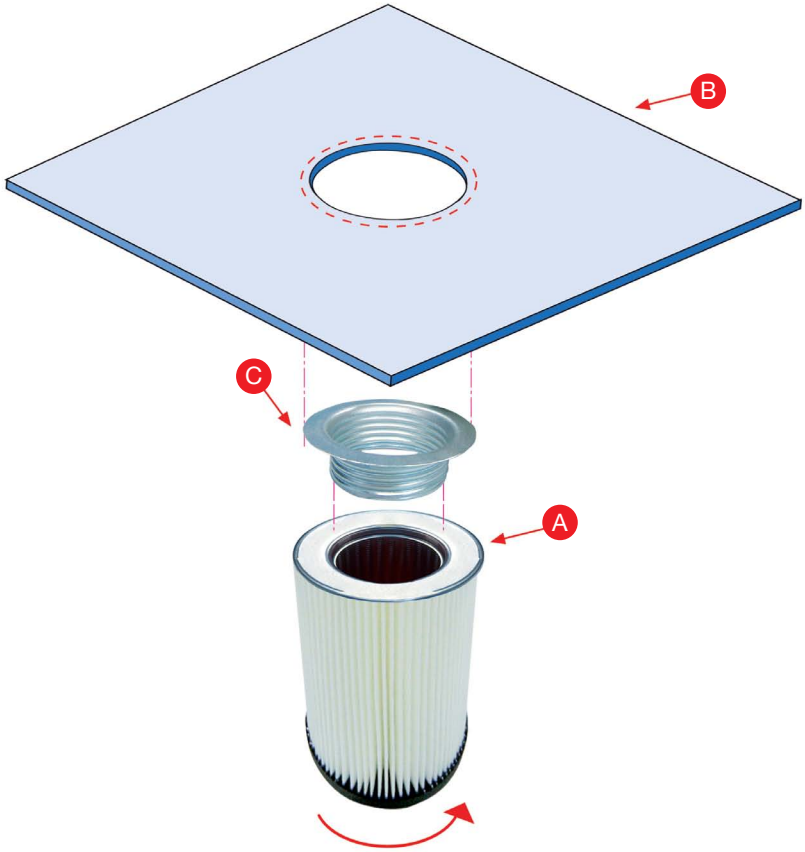

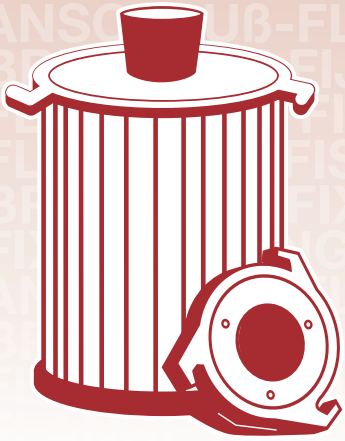

A Flangia di fissaggio cartuccia / Cride de fixation cartouche / Cartridge fixing flange
Flansch zur Patronenbefestigung / Brida de fijación del cartucho / Flange de fixação do cartucho

B Piastra di fissaggio su depolveratore / Plaque de fixation sur dépoussiéreur / Fixing plate on dust filter
Platte zur Befestigung auf Entstauber / Placa de fijación en el eliminador de polvo / Placa de fixação no eliminador de poeiras

C Elemento di fissaggio / Élément de fixation / Fixing element
Befestigungselement / Elemento de fijación / Elemento de fixação

ALTAIR s.r.l.
Via Caselle, 113 - 10040 Leinì (TO) - Italy
Ph: (+39) 011 99 73 113
Fax: (+39) 011 99 88 546
info@altair-srl.com
Certified UNI EN ISO 9001:2000 N. I1251/8526D

WWW.ALTAIR-SRL.COM

C10

CAR

TIPO "M"
Fissaggio 3 staffe

TYPE "M"
Fixation à l'aide de 3 brides

TYPE "M"
Fastened with 3 brackets

TYP "M"
Befestigung mittels 3 Bügeln

TIPO "M"
Fijación con 3 bridas

TIPO "M"
Fixação 3 estribos

FLANGE DI FISSAGGIO - BRIDES DE FIXAGE - FIXING FLANGE - ANSCHLUß-FLANSCH - BRIDAS DE FIJACIÓN - FLANGE DE FIXAÇÃO

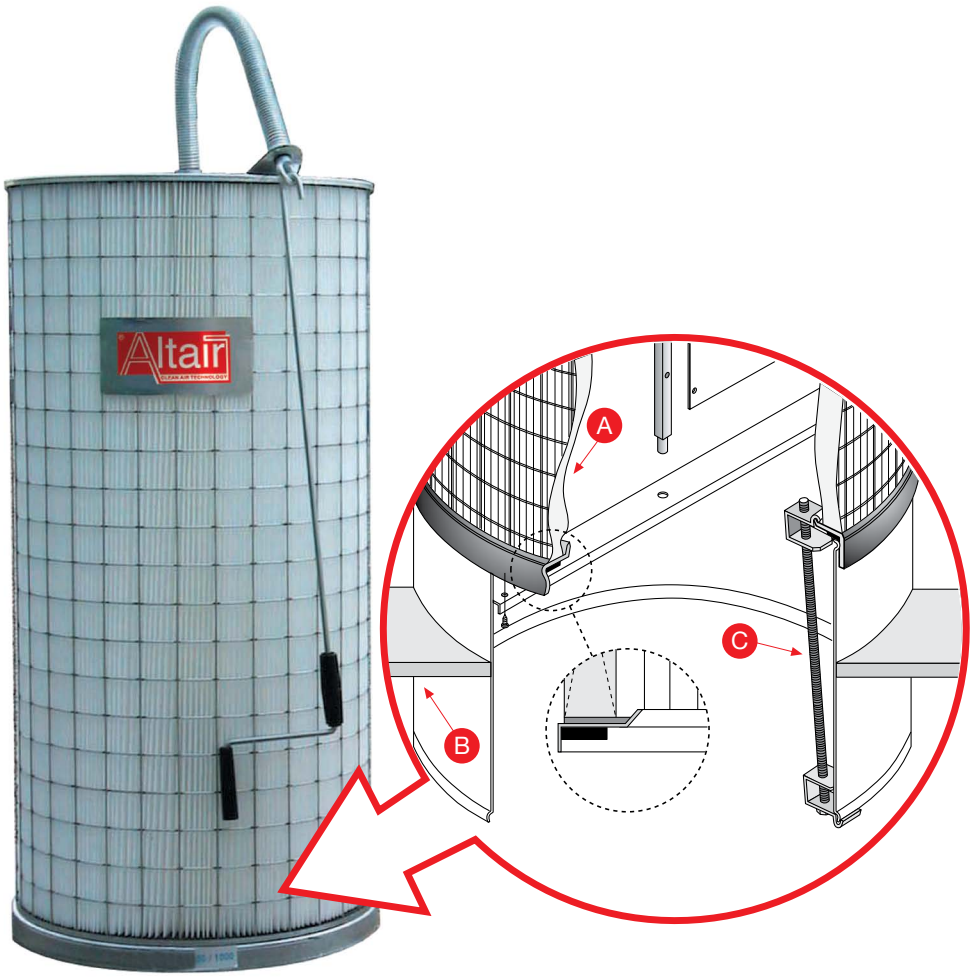

A Flangia di fissaggio cartuccia / Cride de fixation cartouche / Cartridge fixing flange
Flansch zur Patronenbefestigung / Brida de fijación del cartucho / Flange de fixação do cartucho

B Piastra di fissaggio su depolveratore / Plaque de fixation sur dépoussiéreur / Fixing plate on dust filter
Platte zur Befestigung auf Entstauber / Placa de fijación en el eliminador de polvo / Placa de fixação no eliminador de poeiras

C Elemento di fissaggio / Élément de fixation / Fixing element
Befestigungselement / Elemento de fijación / Elemento de fixação

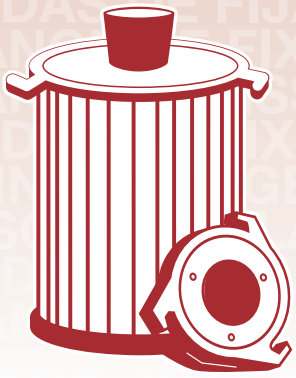

Rev. January 2017